GUNKEL® GmbH

RMI
Multifunktionselement

In jeder Stellung der optimale Nutzen !

Im Winter am Tag:

Insektenschutz, Rolladen und Markisolette bleiben oben.
Das für uns zu dieser Jahreszeit so wichtige Sonnenlicht kann ungehindert durch die Fensterscheiben strahlen. Die Sonneneinstrahlung auf die Fenster trägt auch zur Energierückgewinnung bei (g-Wert).

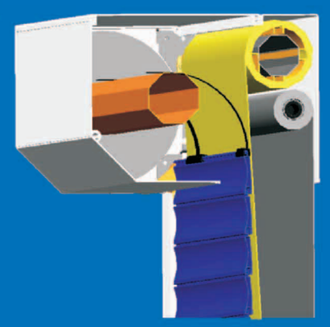

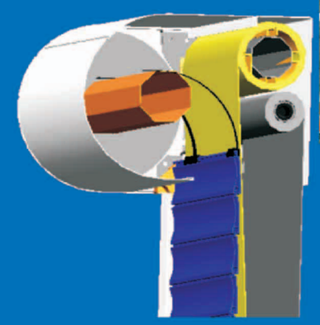

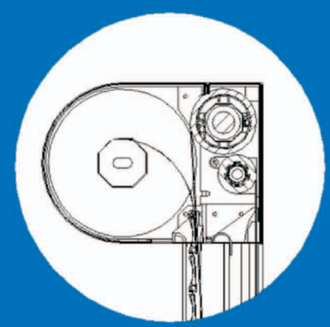

Kasten-Abmessungen:
Höhe x Tiefe = 165 x 230mm
Maximale Anlagengröße einteilig:
280 x 250 cm

Im Winter in der Nacht:

Insektenschutz und Markisolette oben und Rolladen unten.
Durch den Rolladen werden nun bis zu 50% Energie eingespart.
Dies ist bei eisiger Kälte besonders wichtig. In Euro und Cent macht sich die Investition in einen Rolladen bemerkbar. Einbrecher werden auch zur kalten Jahreszeit durch den Rolladen wirkungsvoll abgeschreckt.

Lassen Sie nur diejenigen in Ihr Haus die auch wirklich Willkommen sind.
Hitze, Insekten und Diebe gehören nicht dazu.

Ihr Fachbetrieb:

GUNKEL® GmbH

Aufsatzelemente

Welcher Kasten soll es sein ?

Kastengröße : 210 x 280 mm
Höhe x Tiefe
Maximale Breite: 2800 mm einteilig
Maximale Höhe : 2600 mm inkl. Kasten

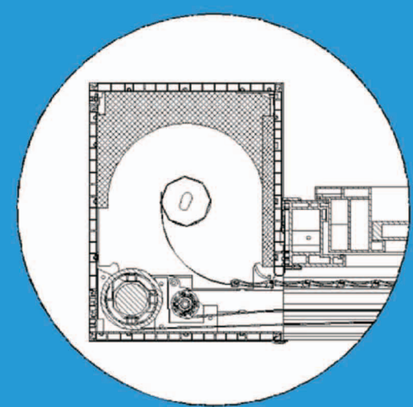

Im Aufsatzkasten Top- Mini eckig, Soft oder als SAE erhältlich

Die Führungsschienen

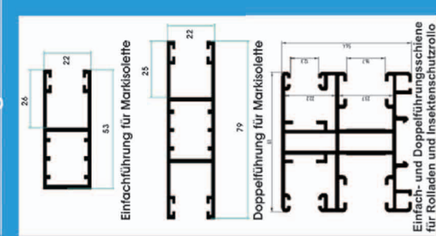

Alle Führungsschienen sind mit Bürsten- oder Gummikeder ausgestattet.
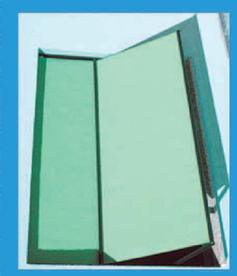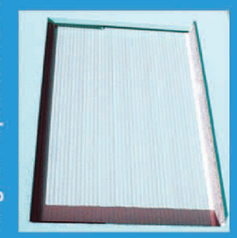
Die Kästen sind aus hochwertigem Kunststoff mit stabilen Innenstegen.
Der integrierte EPS- Dämmkeil sorgt für gute Dämmeigenschaften.
Prüfzeugnisse belegen die EnEV- Fähigkeit.
Die Kastenaußenblende ist in diversen Dekorfarben erhältlich.
Die Führungsschienen und Endleisten sind aus stranggepreßtem Aluminium in den Standardfarben weiss oder dunkelbraun erhältlich.
Gegen Aufpreis beschichten wir diese aber auch in allen RAL- Farben.