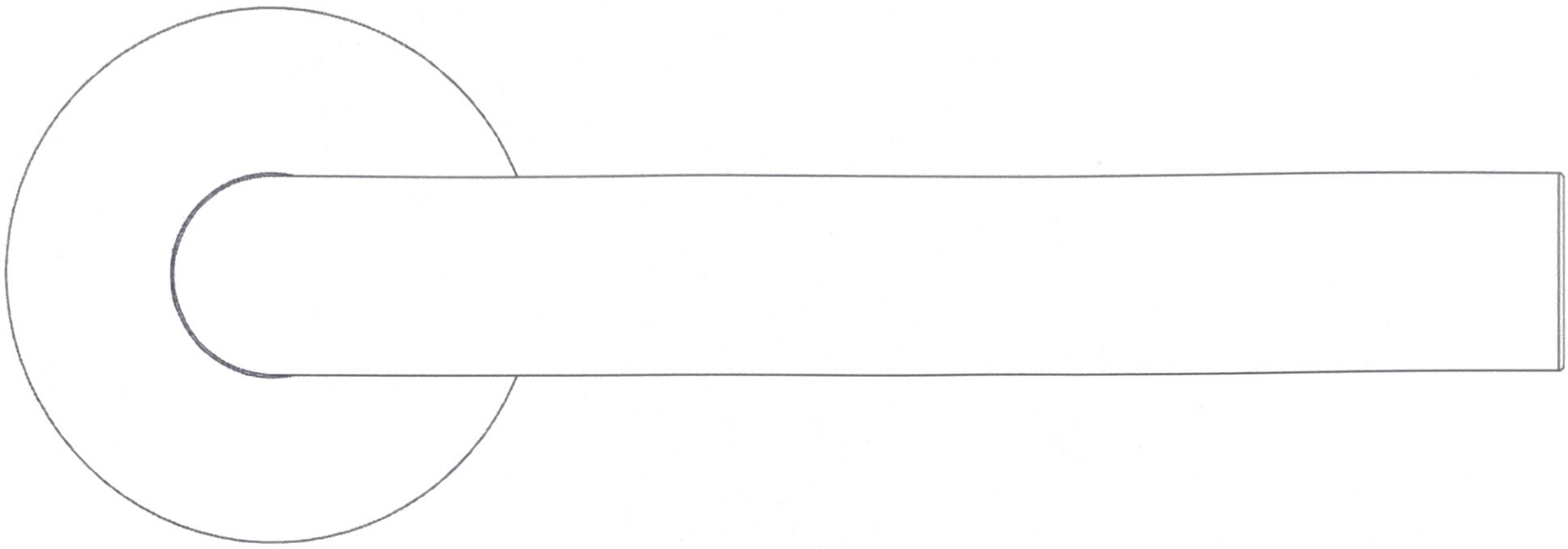

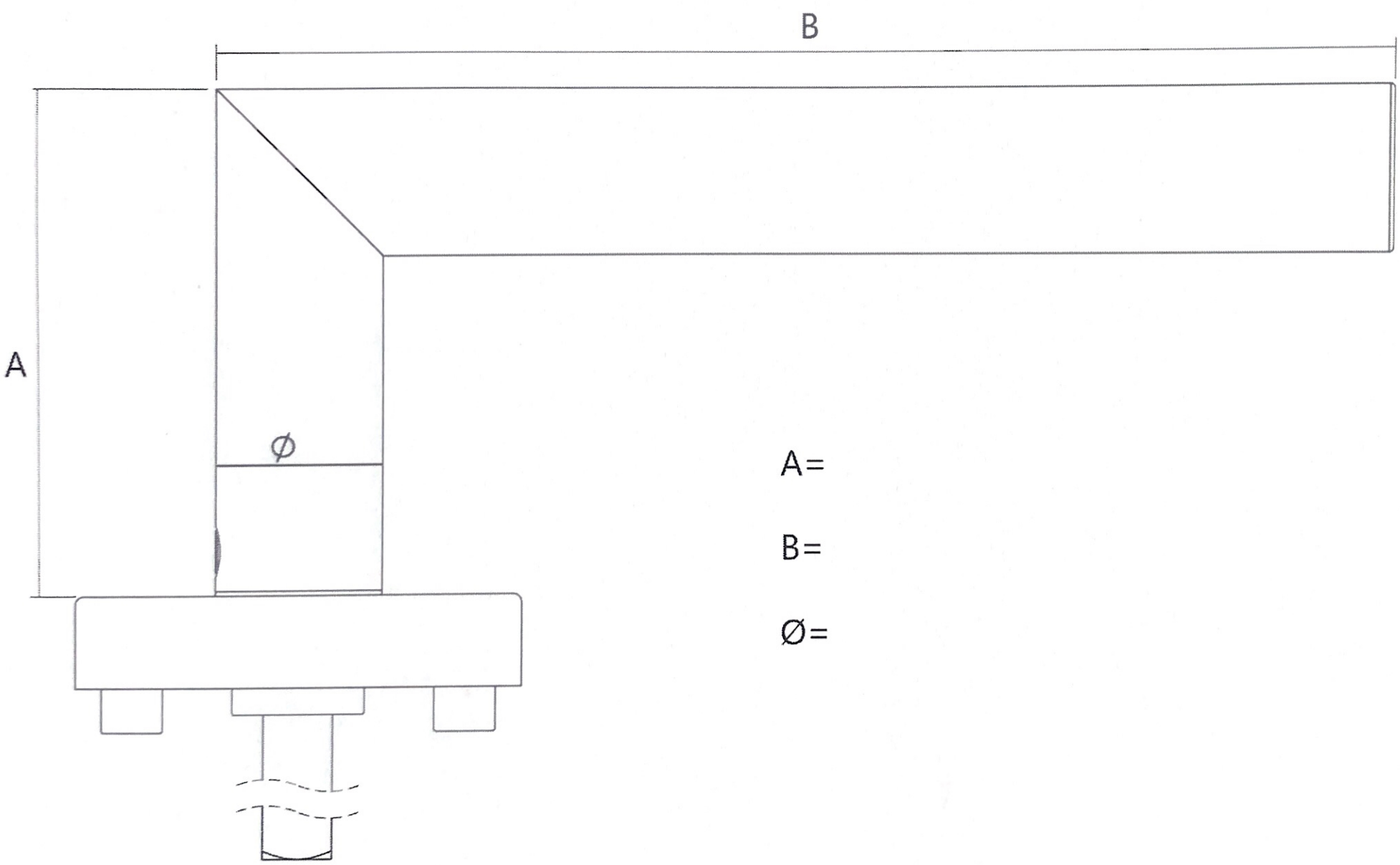

A=

B=

Ø=

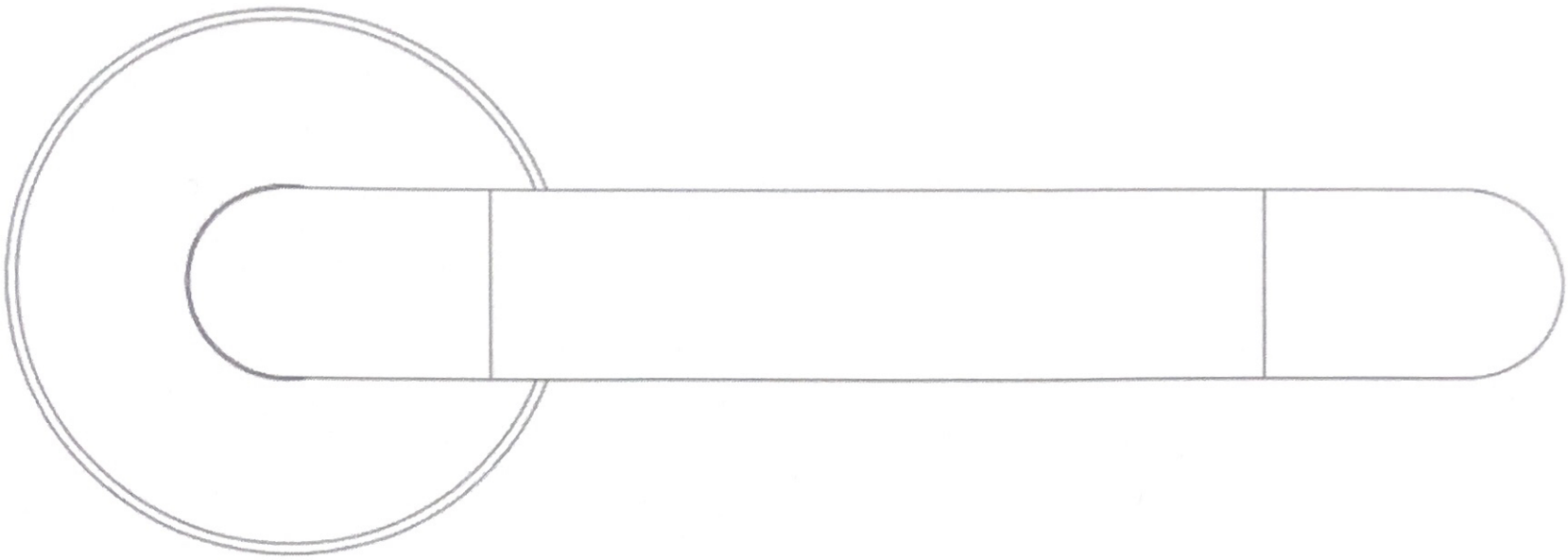

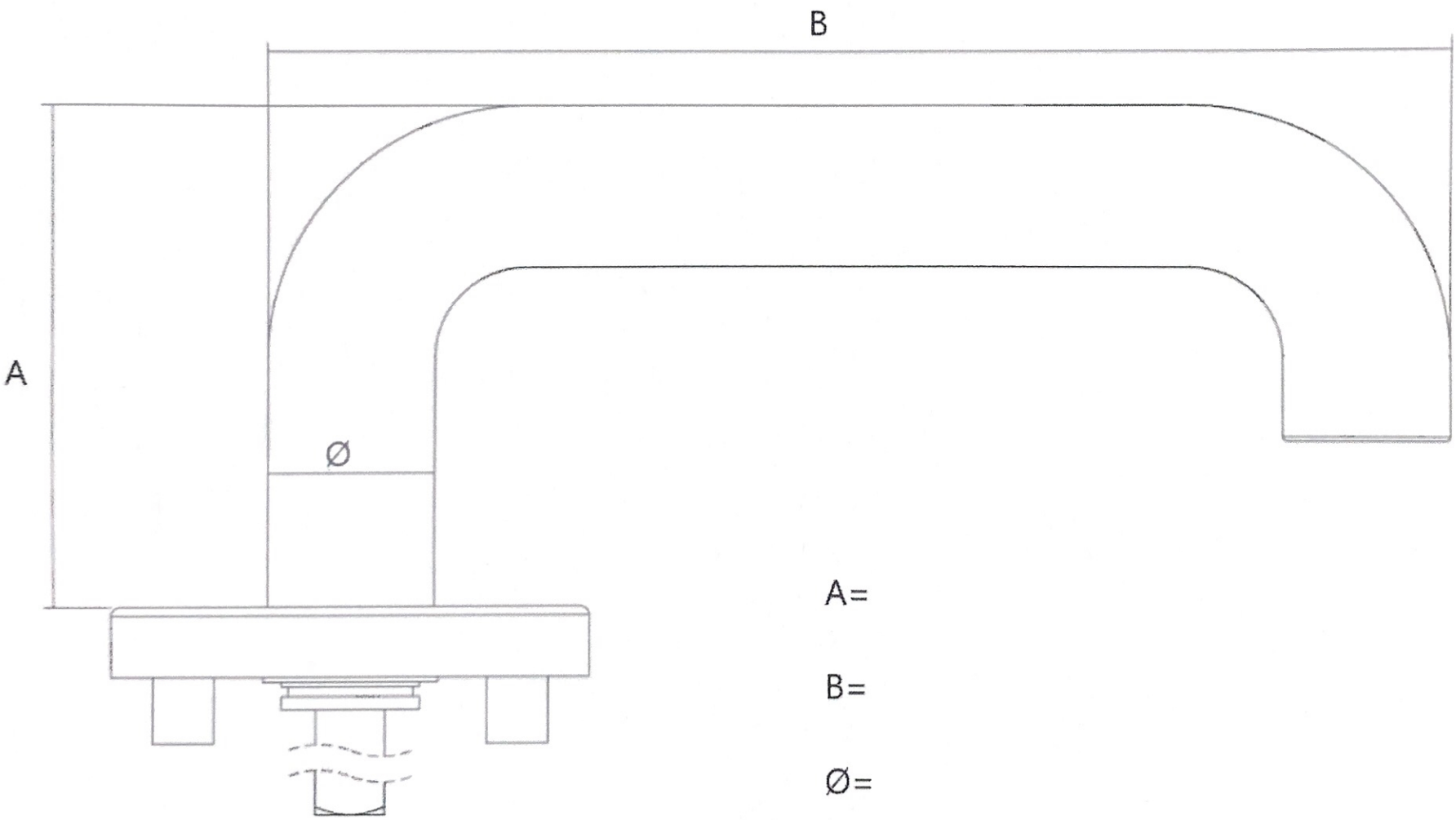

A=

B=

Ø=

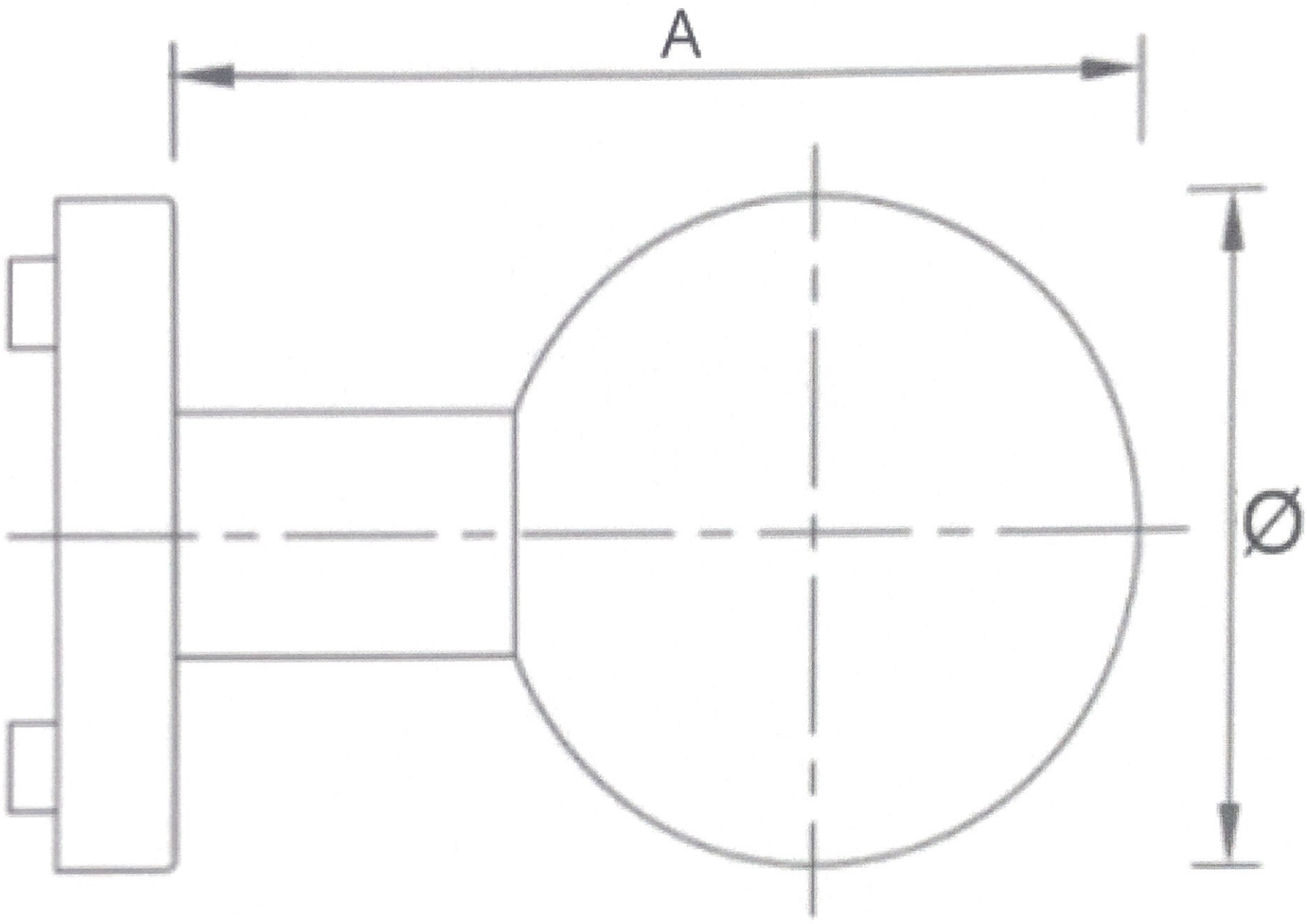

A=

Ø=

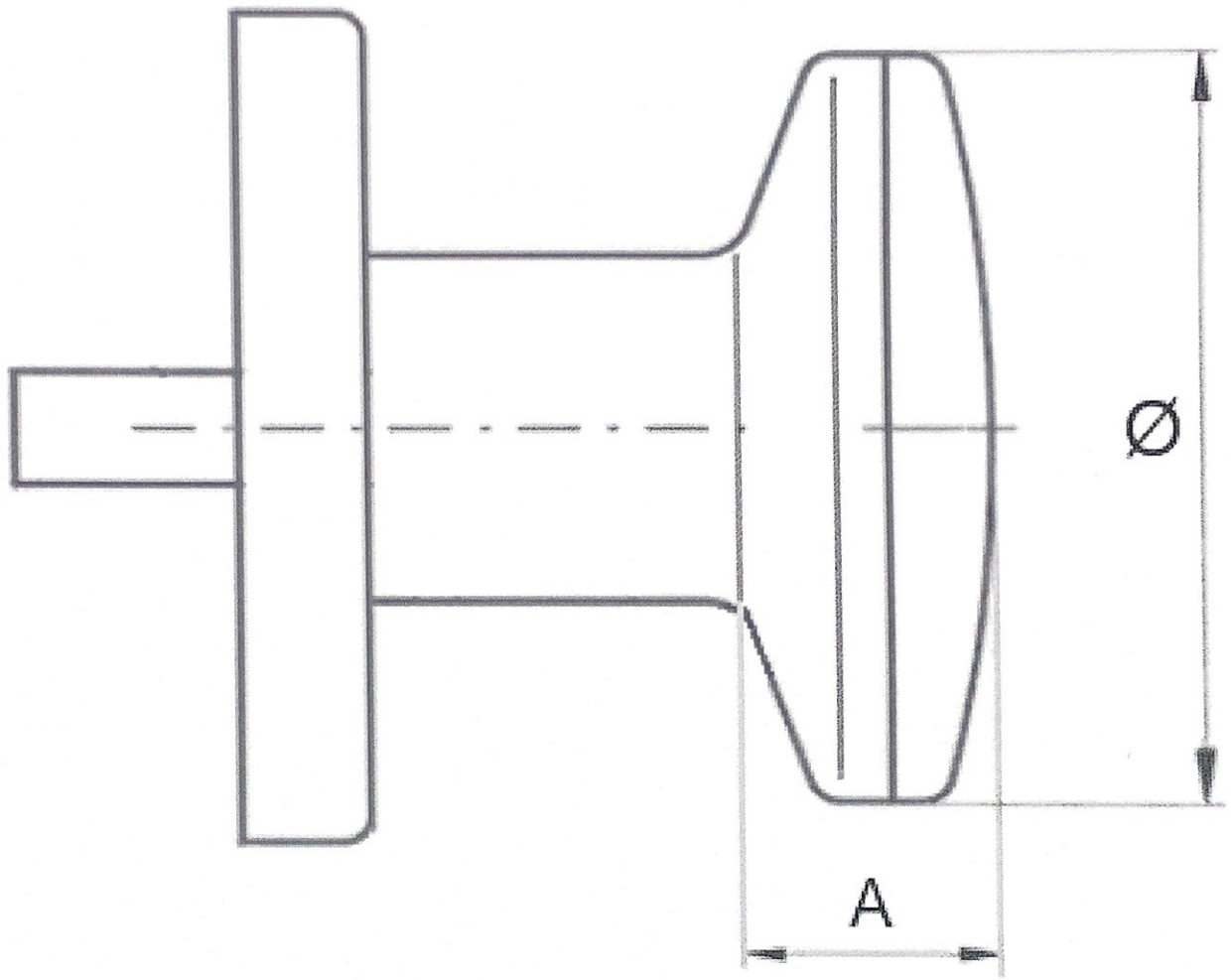

A=

Ø=

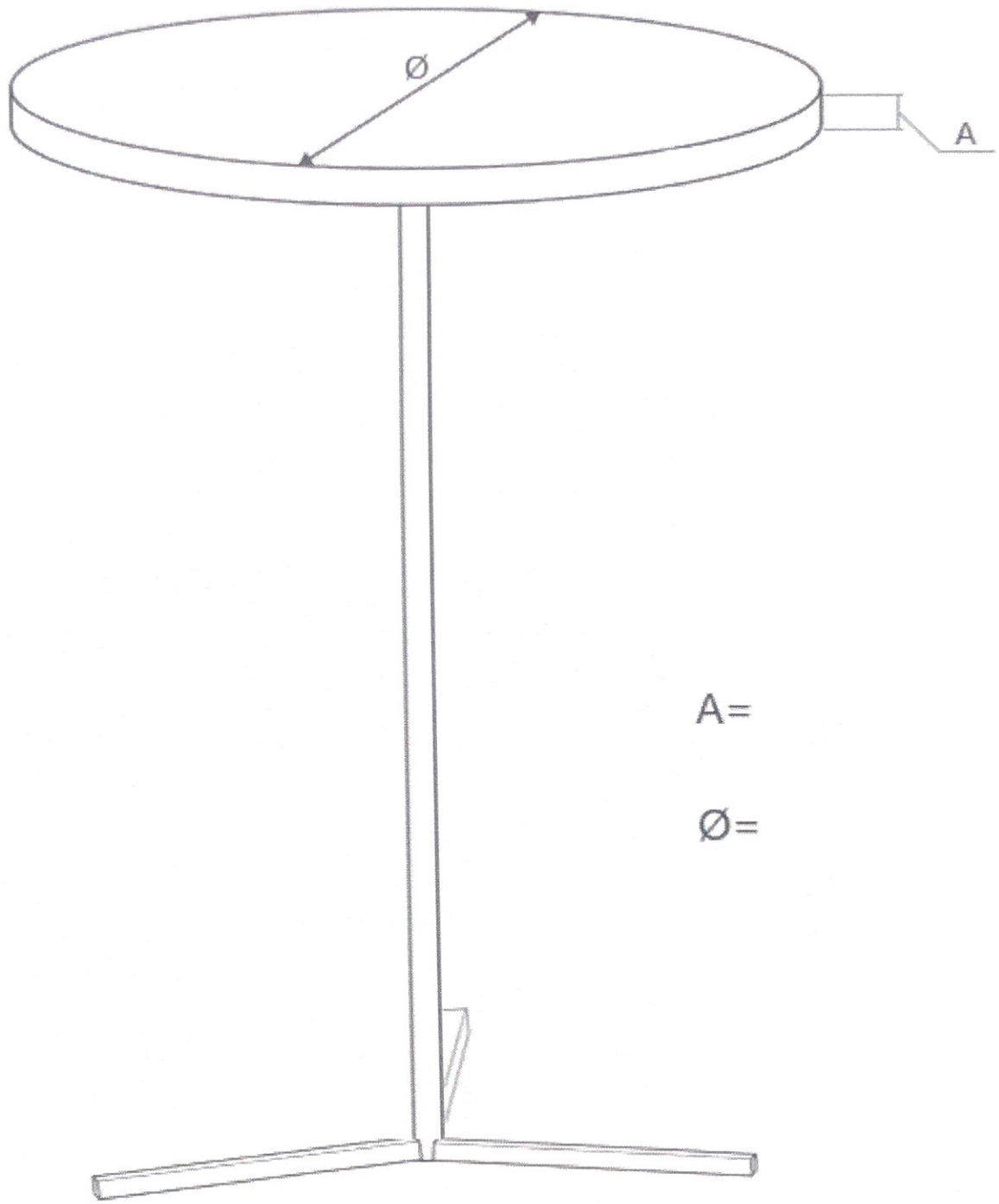

A=

Ø=