MARKISEN

HELLA

PRODUKTE
UND
INNOVATIONEN
DER
HELLA-GRUPPE

INHALT

Sonnenschutz-Systeme 04
Mein Haus trägt Sommer

HELLA Markisen 06
Übersicht

HELLA Innovationen 08
Die Qualität liegt im Detail

AREIA 7040 10
Schön und vielseitig

VIVA 7040 12
Freiraum gestalten

CLEO 7040 16
Viel Schatten in eleganter Form

CLEO 5530/7030 18
Fast schwerelos

SOLA 20
Überzeugend in Preis-Leistung

C2 22
Dezenter Schattenspender

PAN 7040 24
Sonnenschutz im Hochformat

Ausstattungsmerkmale 26

Steuerungen 27
ONYX®

Die HELLA Tuchkollektion 28

HELLA 30

MARKISEN

SCHUTZ UND SCHATTEN
FÜR STILVOLLE
LEBENSRÄUME IM FREIEN

KOMFORT, DESIGN UND SICHERHEIT,
SONNENSCHUTZSYSTEME VON HELLA

MEIN HAUS TRÄGT SOMMER.

Markisen von HELLA bringen Farben ins Leben und schützen Sie vor Sonne, Wind und Regen.

Unsere Markisen sind bis ins Detail hochwertig verarbeitet und schaffen mit intelligenten Eigenschaften viel Freiraum für entspanntes „Outdoor Living“.

MARKISEN

Unendliche Gestaltungsspielräume für Architekten und Bauherren. Mediterrane Leichtigkeit, alpine Gediegenheit, urbaner Schick, verspielt oder geradlinig – die Markise wird zum Statement, das die Architektur unterstreicht und den gebauten Raum funktional und ästhetisch erweitert.

AREIA 7040

ist eine Allroundmarkise, die überlegene Technik auch visuell demonstriert

VIVA 7040

passt sich jeder Architektur an und bietet viele Extras

CLEO 5530/7030/7040

ist eine zart und elegant wirkende Markise mit erstaunlichen Eigenschaften

SOLA

bietet schon zum interessanten Einstiegspreis alle Vorteile einer Qualitätsmarkise

C2

charakteristisch ist ihr eleganter, sehr flacher Kasten, in dem Tuch und Technik komplett verstaut werden

PAN 7040

ist eine elegante und extravagante Markise, geradlinig schön und kompromisslos funktional

PERFEKTION

Gesenkgeschmiedetes Aluminium für stark belastete Gelenke, Hightech-Zugbänder oder -Ketten für die Markisenarme, innenliegende Federn mit Geräuschdämpfung, Edelstahlschrauben in Teflon-Buchsen, verzinkte und pulverbeschichtete Stahlbauteile, Profile aus stranggepresstem Aluminium.

DIE QUALITÄT
LIEGT IM DETAIL

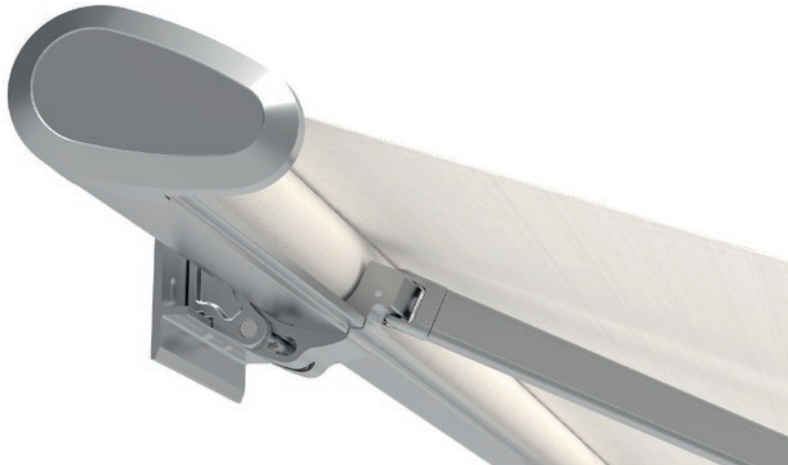

BESONDERS STABIL

HELLA Markisen wirken leicht, schwebend, fast schwerelos. Dennoch gelten sie als eine der stabilsten Lösungen auf dem Markt. In schlanken, formschönen Konstruktionen, die platzsparend und flexibel montiert werden können, verbirgt sich modernste Technologie. HELLA Markisen erfüllen die strengen Anforderungen der Windklasse 2.

Das verdeckt liegende, hochfeste Zugband überträgt die Federkraft durch geräuschgedämpfte Spezialfedern auf Gelenkarm und Markisentuch. Das Zugband ist sehr lange haltbar und hat eine hohe Beständigkeit gegen Abrieb, Feuchtigkeit, UV-Strahlen und Chemikalien.

EIN GANZ BESONDERES TUCH

Funktionstextilien der jüngsten Generation absorbieren Hitze, reflektieren Sonnenstrahlen, sind wetterecht, reißfest und luftdurchlässig.

GUT DURCHDACHT UND RICHTIG KOMFORTABEL

HELLA Markisen machen mit vielen guten Ideen und praktischen Lösungen Lust auf das Leben im Freien:

- LED-Beleuchtung, die raffiniert in den Gelenkarm integriert ist
- Automatische Wind-, Sonnen- und Regenwächter, die das Tuch selbständig einholen
- Heizmodule für die Übergangszeit
- Ein Rollo, das senkrechten Sicht- und Sonnenschutz bietet

AREIA 7040

SCHÖN UND VIELSEITIG

AREIA 7040 ist eine Allroundmarkise, die überlegene Technik auch visuell demonstriert. Konstruktive Details sind elegant gestaltet und Teil des Designkonzeptes, vom Tuch- und Armlager bis zu den Gelenkarmen. Das Profil dieser Markise ist schmal, ihre Stabilität enorm und die Funktionalität beeindruckend. AREIA 7040 ist auf Wunsch kuppelbar, kann mit LEDs zum stimmungsvollen "Beleuchtungskörper" werden und mit einem HELLA Varioplus-Rollo effizient vor Blicken schützen.

AUSFÜHRUNG

- Auf Maß
- Kurbel
- Motor
- HELLA Farbwelten
- 200 Dessins
- Volant
- Hochfestes Zugband
- Neigung 5°-60°
- Wand-, Decken- und Dachsparrenmontage

OPTIONEN

- Funk
- Windwächter
- Wind-Sonnenwächter
- Regensensor
- Strukturfarben
- LED im Gelenkarm
- Heizung
- Varioplus-Rollo
- Kuppelbar (2 Anlagen mit durchgehendem Tuch)
- Regenschutzdach

DESIGN & QUALITÄT IM DETAIL

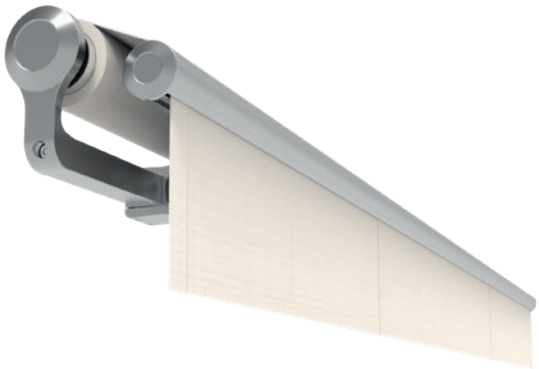

Markise AREIA 7040 eingefahren mit Volant

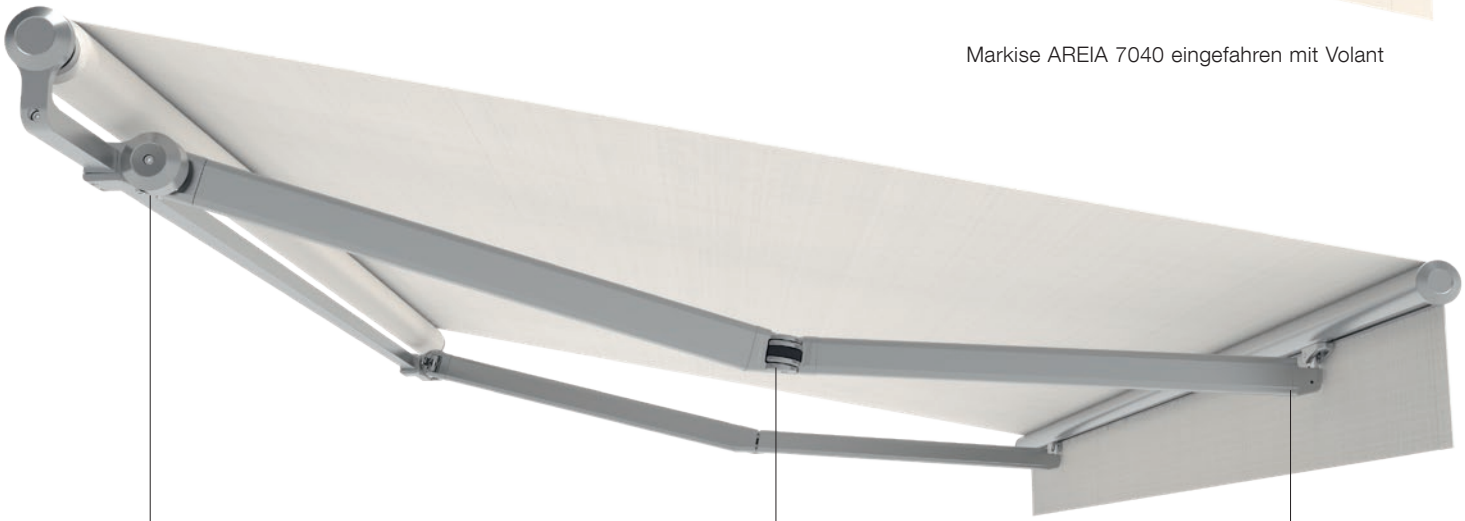

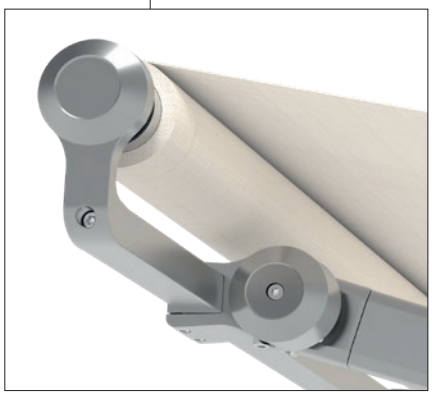

Seitenansicht mit stabilem Armlager

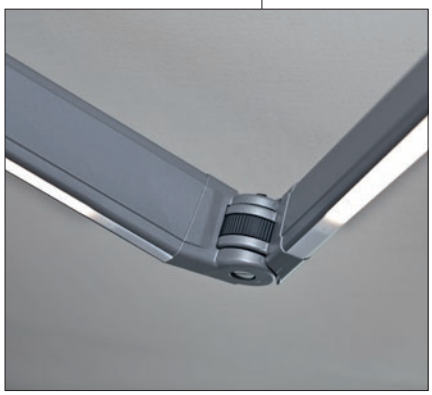

Gelenkarm mit verdeckt liegendem, hochfestem Zugband, optional mit integrierter LED-Beleuchtung

stabile Verbindung zum Ausfallprofil

Grenzmaße bei Ausfall [mm]	1500	2000	2500	3000	3500	4000
Maximale Breite						
Einzelanlage	7000	7000	7000	7000	7000	7000
Gekuppelte Anlage	14000	14000	14000	14000	14000	14000
Minimale Breite						
Einzelanlage	2080	2580	3080	3580	4160	4660
Gekuppelte Anlage	4120	5120	6120	7120	8280	9280

VIVA 7040

FREIRAUM GESTALTEN

Die Markise VIVA 7040 passt sich jeder Architektur an und bietet viele Extras. Die Modellvariante VIVA plus ist mit einem Dach und die Variante VIVA super zusätzlich mit einem Tuchschalenprofil perfektioniert, sie schützen das Markisentuch vor Nässe. Mit Kurbel (Variomatic) oder Motor (Variotronic) lässt sich bei der VIVA 7040 (maßabhängig) der Neigungswinkel komfortabel verstellen, auch wenn sie bereits montiert ist. Ein Blick auf die verfügbaren Optionen zeigt: Eine VIVA 7040 kann fast alles.

Grenzmaße bei Ausfall [mm]	1500	2000	2500	3000	3500	4000
Maximale Breite						
Einzelanlage	7000	7000	7000	7000	7000	7000
Gekuppelte Anlage	14000	14000	14000	14000	14000	14000
Minimale Breite						
Ausführung maxima	1490	1740	1990	2240	2490	2740
Einzelanlage	1980	2480	2980	3480	3980	4670
Gekuppelte Anlage	4040	5040	6040	7040	8040	9340

Grenzmaße gelten für alle VIVA 7040 Markisen.

DESIGN & QUALITÄT IM DETAIL

Seitenansicht mit stabilem Armlager und optionaler zentraler Neigungsverstellung

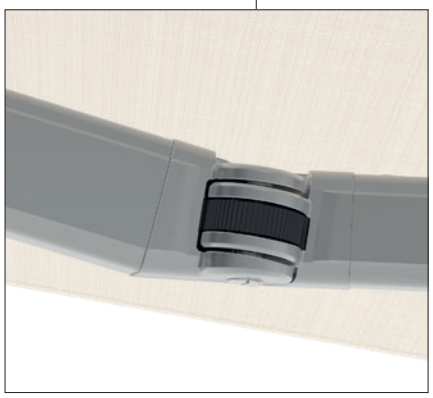

Gelenkarm mit verdeckt liegendem, hochfestem Zugband

stabile Verbindung zum Ausfallprofil

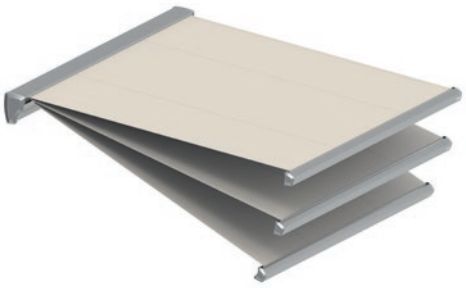

Der Neigungswinkel der Markise VIVA 7040 ist optional mittels Motor oder Kurbel verstellbar.

Der Gelenkarm mit LED beleuchtet den Raum unter der Markise optimal.

VIVA plus super

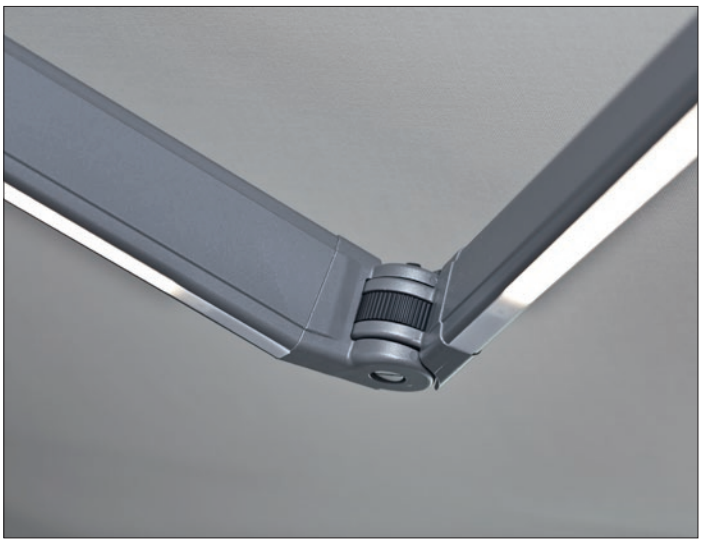

optisch reduzierter, stabiler Gelenkarm mit verdeckt liegendem, hochfestem Zugband, optional mit integrierter LED-Beleuchtung

AUSFÜHRUNG

- Auf Maß
- Kurbel
- Motor
- HELLA Farbwelten
- 200 Dessins
- Volant
- Hochfestes Zugband
- Neigung 0°-40°
- Wand-, Decken- und Dachsparrenmontage

OPTIONEN

- Funk
- Windwächter
- Wind-Sonnenwächter
- Regensensor
- Strukturfarben
- LED im Gelenkarm
- Heizung
- Varioplus-Rollo
- Armabdeckprofil
- Kuppelbar (2 Anlagen mit durchgehendem Tuch)
- Neigungsverstellung mit Kurbel, Variomatic
- Neigungsverstellung mit Motor, Variotronic
- VIVA plus mit Dachprofil
- VIVA super mit Tuchschalenprofil
- Wandanschlussprofil

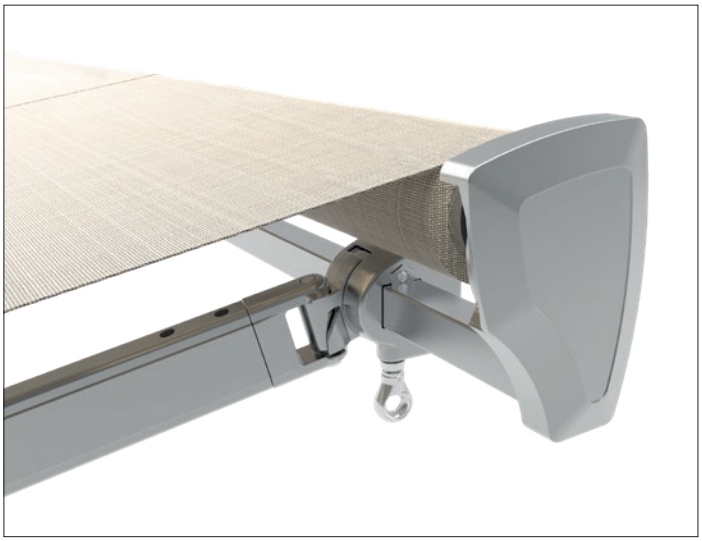

offene Markise VIVA 7040

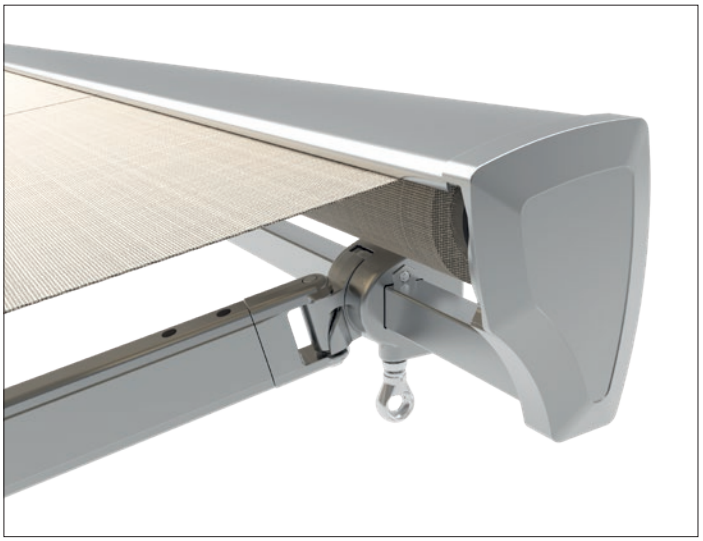

Markise VIVA plus 7040 mit Dachprofil

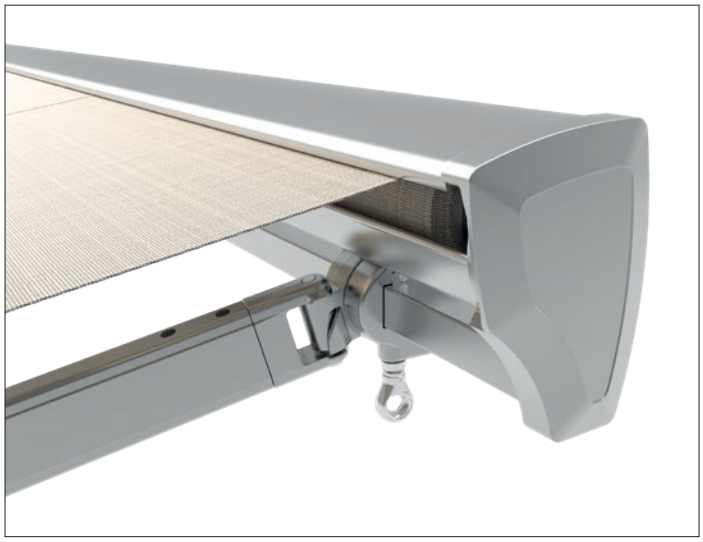

Markise VIVA super 7040 mit Dach- und Tuchschalenprofil

Markise VIVA super 7040 eingefahren, mit Armabdeckprofil

CLEO 7040

VIEL SCHATTEN IN ELEGANTER FORM

Diese Markise ist mit einer maximalen Breite von sieben Metern und einem maximalen Ausfall von vier Metern ein großzügiger Schattenspender und dennoch elegant und leicht in ihrer Optik. Optisch und statisch ein Meisterwerk moderner Markisenarchitektur.

DESIGN & QUALITÄT IM DETAIL

AUSFÜHRUNG

- Auf Maß
- Kurbel
- Motor
- HELLA Farbwelten
- 200 Dessins
- Hochfestes Zugband
- Neigung 5°-40°
- Wand-, Decken- und Dachsparrenmontage

OPTIONEN

- Funk
- Windwächter
- Wind-Sonnenwächter
- Regensensor
- Strukturfarben
- LED im Gelenkarm
- Heizung

Markise CLEO 7040 eingefahren

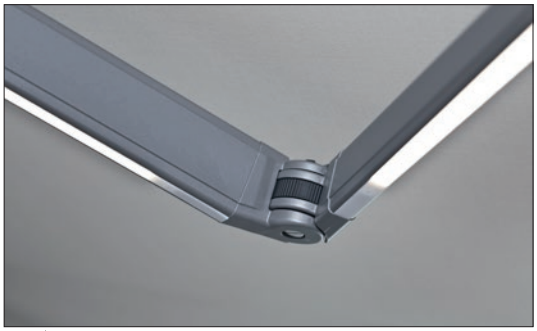

optisch reduzierter, stabiler Gelenkarm mit verdeckt liegendem, hochfestem Zugband, optional mit integrierter LED-Beleuchtung

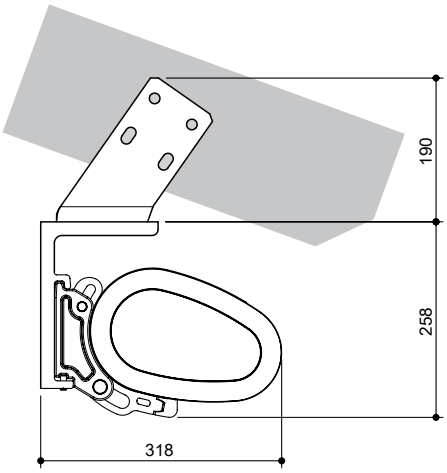

Dachsparrenmontage

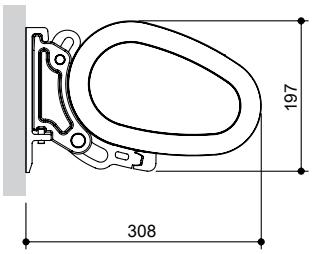

Wandmontage

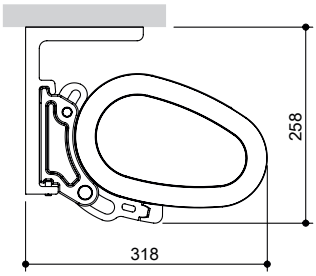

Deckenmontage

Grenzmaße bei Ausfall [mm]	1500	2000	2500	3000	3500	4000
Maximale Breite						
Einzelanlage	7000	7000	7000	7000	7000	7000
Minimale Breite						
Einzelanlage	2170	2670	3170	3670	4170	4670

CLEO 5530/7030

Die CLEO ist eine zart und elegant wirkende Markise mit erstaunlichen Eigenschaften. Schwebend, fast schwerelos öffnet und schließt sich die schlanke, formschöne Konstruktion, deren ovale Kassette platzsparend montiert werden kann. Außenliegende Konsolen zur Wand- und Deckenbefestigung, aber auch ihre Leichtbauweise machen diese Markise ungewöhnlich flexibel. Bei Deckenmontage ist CLEO 5530 bis zu 80° neigbar.

AUSFÜHRUNG

- Auf Maß
- Kurbel
- Motor
- HELLA Farbwelten
- 200 Dessins
- Hochfestes Zugband
- Neigung:
  5°-45° (CLEO 7030)
  5°-65° Wandmontage (CLEO 5530)
  5°-80° Decken- oder Dachsparrenmontage (CLEO 5530)
- Wand-, Decken- und Dachsparrenmontage

OPTIONEN

- Funk
- Windwächter
- Wind-Sonnenwächter
- Regensensor
- Strukturfarben
- Heizung

DESIGN & QUALITÄT IM DETAIL

optisch reduzierter, stabiler Gelenkarm mit verdeckt liegendem, hochfestem Zugband

Seitenansicht CLEO 7030

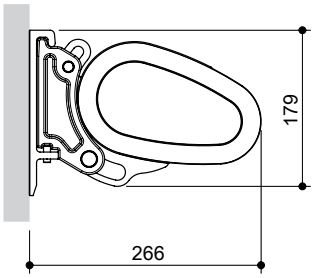

CLEO 7030

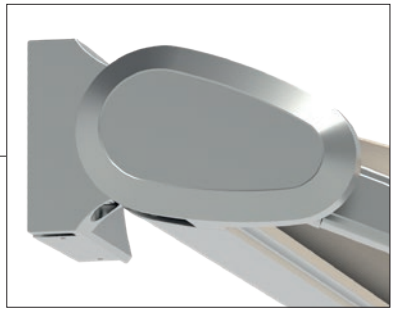

Seitenansicht CLEO 5530

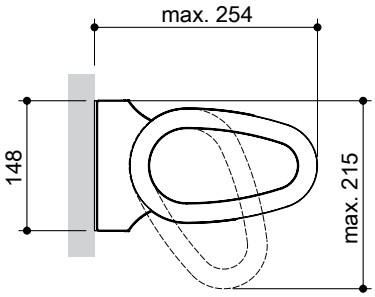

bei Wandmontage 5°-65°
CLEO 5530

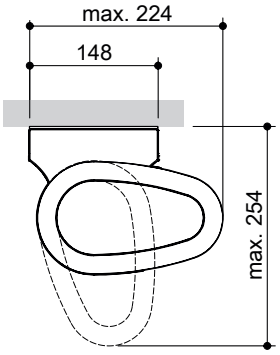

bei Deckenmontage 5°-80°
CLEO 5530

CLEO 5530

Grenzmaße bei Ausfall [mm]	1500	2000	2500	3000
Maximale Breite				
Einzelanlage	5500	5500	5500	5500
Minimale Breite				
Einzelanlage	1930	2430	2930	3430

CLEO 7030

Grenzmaße bei Ausfall [mm]	1500	2000	2500	3000
Maximale Breite				
Einzelanlage	7000	7000	7000	7000
Minimale Breite				
Einzelanlage	2100	2600	3100	3600

SOLA

ÜBERZEUGEND IN PREIS-LEISTUNG

Die offene Markise SOLA bietet schon zum interessanten Einstiegspreis alle Vorteile einer Qualitätsmarkise: einfache Bedienung, stabile Ausführung und ein ansprechendes Design. Sie wird bis sechs Meter Breite und drei Meter Ausfall nach Maß gefertigt.

AUSFÜHRUNG

- Auf Maß
- Kurbel
- Motor
- Weiß oder silber
- 200 Dessins
- Glasfaserband
- Neigung 5°-60°
- Wand-, Decken- und Dachsparrenmontage

OPTIONEN

- Funk
- Windwächter
- Wind-Sonnenwächter
- Regensensor
- Heizung

DESIGN & QUALITÄT IM DETAIL

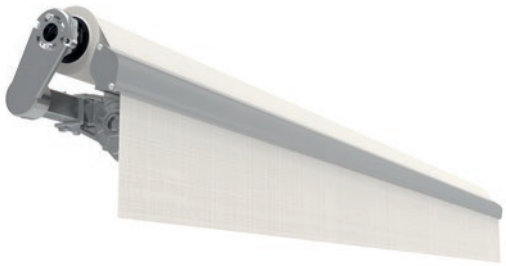

Markise SOLA eingefahren

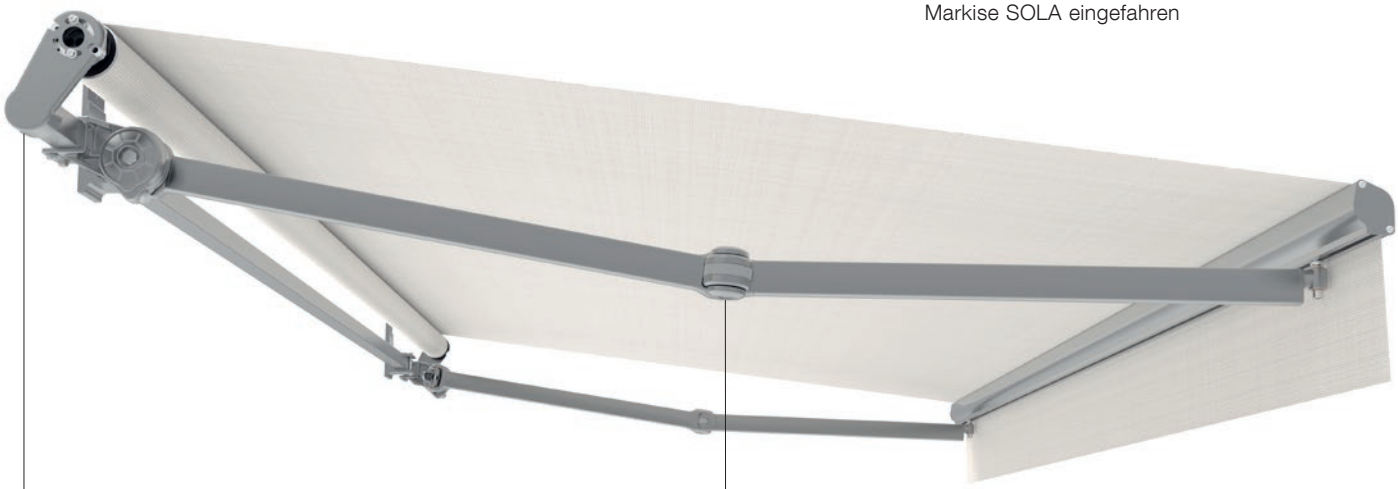

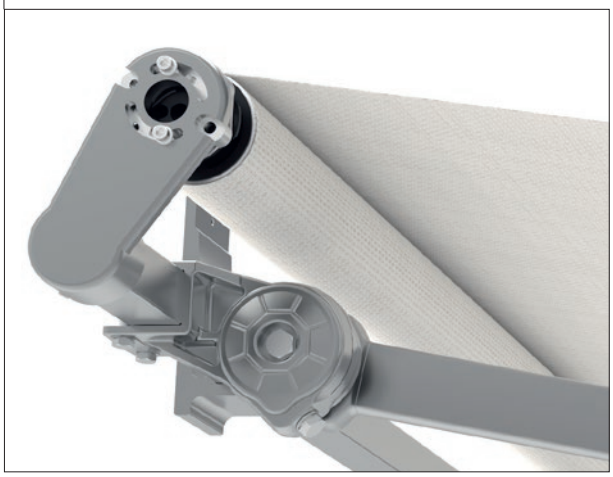

Seitenansicht

Gelenkarm mit verdeckt liegendem, hochfestem Zugband

Grenzmaße bei Ausfall [mm]	1500	2000	2500	3000
Maximale Breite				
Einzelanlage	6000	6000	6000	6000
Minimale Breite				
Einzelanlage	2060	2460	2980	3460

C2

DEZENTER SCHATTENSPENDER

Charakteristisch an dieser Markise ist ihr eleganter, sehr flacher Kasten, in dem Tuch und Technik komplett verstaut werden. Die C2 ist ein leistungsstarker, leiser Schattenspender, der durch ein funktionales und kompromisslos modernes Design besticht. Diese Markise ist modular kuppelbar und ideal für große Schattenflächen. Mit Varioplus-Rollo kann sie auch vertikal Freiraum definieren und Schutz bieten.

Grenzmaße bei Ausfall [mm]	1500	2000	2500	3000	3500	4000
Maximale Breite						
Einzelanlage	7000	7000	7000	7000	7000	7000
Gekuppelte Anlage	14000	14000	14000	14000	14000	14000
Minimale Breite						
Einzelanlage	2000	2500	3000	3500	4000	4500
Gekuppelte Anlage	4000	5000	6000	7000	8000	9000

AUSFÜHRUNG

- Auf Maß
- Kurbel
- Motor
- HELLA Farbwelten
- 200 Dessins
- Kettenarm
- Neigung 5°-40°
- Wand-, Decken- und Dachsparrenmontage

OPTIONEN

- Funk
- Windwächter
- Wind-Sonnenwächter
- Regensensor
- Volant
- Strukturfarben
- Varioplus-Rollo
- Wandanschlussprofil
- Heizung

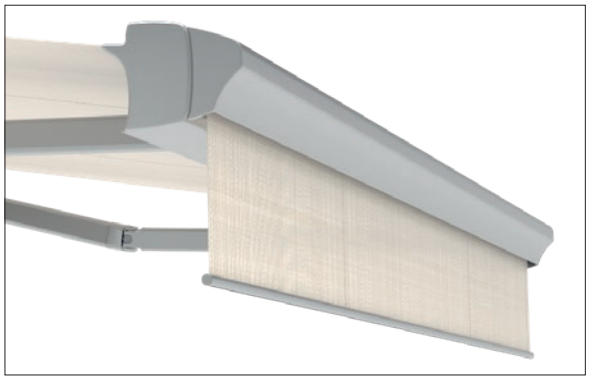

Markise C2 mit Varioplus-Rollo

DESIGN & QUALITÄT IM DETAIL

Markise C2 eingefahren

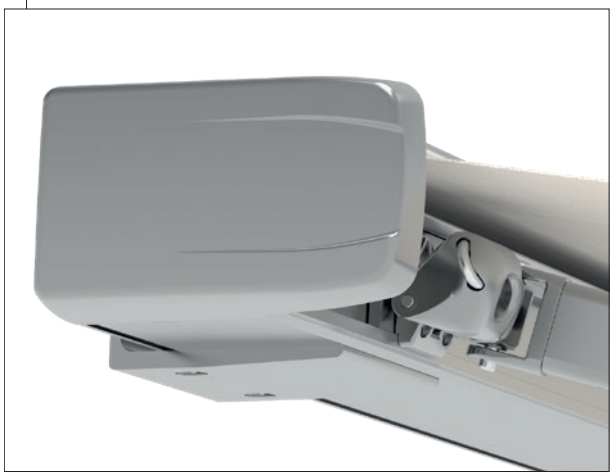

Seitenansicht

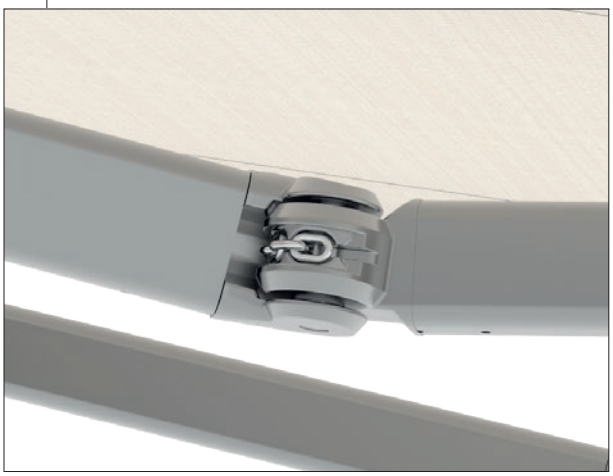

Gelenkarm mit Kette

PAN 7040

SONNENSCHUTZ IM HOCHFORMAT

PAN 7040 ist eine elegante und extravagante Markise, geradlinig schön und kompromisslos funktional. Sie rollt sich nach oben ein und verschwindet dabei vollständig in einer hochformatig montierten, schlichten Box. Für puristische Architekturkonzepte und Menschen mit besonderem Design-Anspruch ist PAN 7040 der maßgeschneiderte Sonnen- und Wetterschutz, der auf Wunsch mit bündig in die Gelenkarme integrierter LED-Beleuchtung sogar zur stylischen Outdoor-Lichtquelle wird.

AUSFÜHRUNG

- Auf Maß
- Motor
- HELLA Farbwelten
- 200 Dessins
- Hochfestes Zugband
- Neigung 5°-40°
- Wandmontage

OPTIONEN

- Funk
- Windwächter
- Wind-Sonnenwächter
- Regensensor
- Strukturfarben
- LED im Gelenkarm
- Heizung

Markise PAN 7040 eingefahren

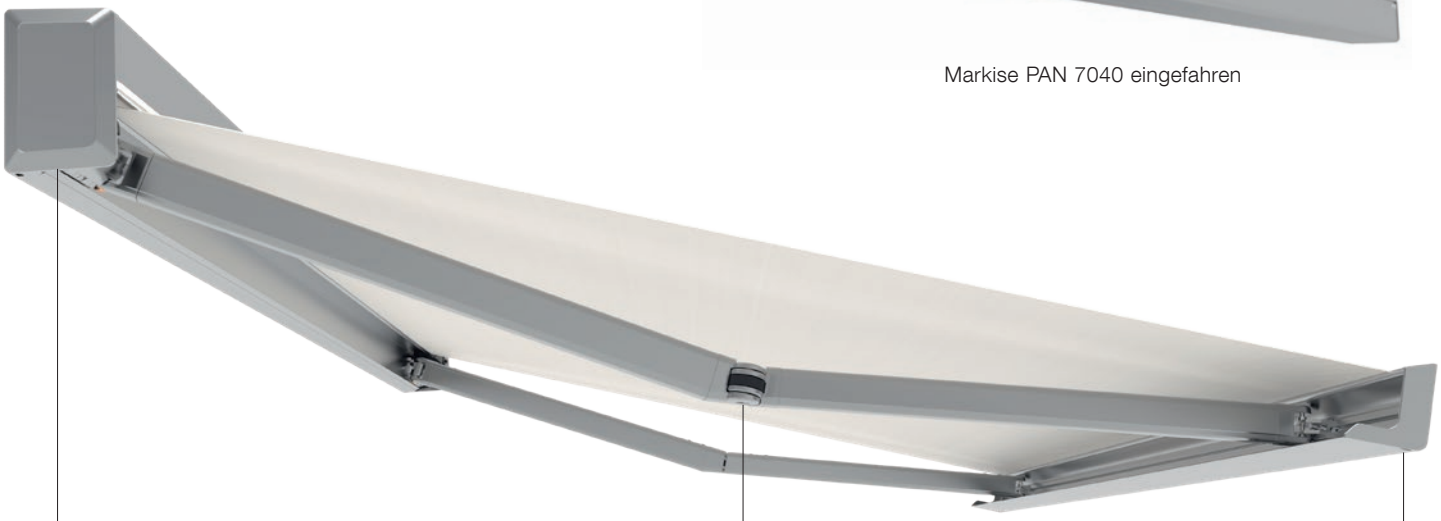

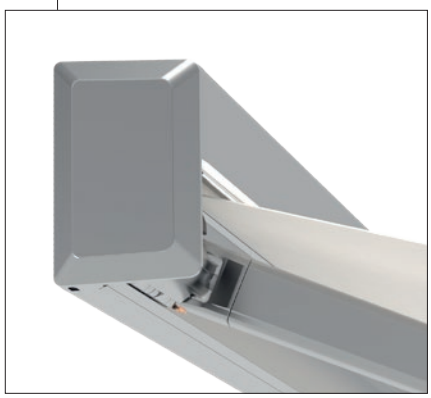

Seitenansicht

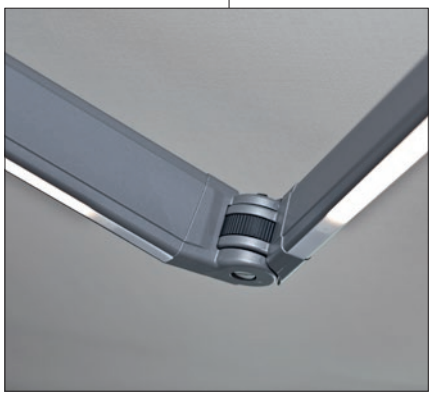

Gelenkarm mit verdeckt liegendem, hochfestem Zugband, optional mit integrierter LED-Beleuchtung

stabile Verbindung zum Ausfallprofil

Grenzmaße bei Ausfall [mm]	1500	2000	2500	3000	3500	4000
Maximale Breite						
Einzelanlage	7000	7000	7000	7000	7000	7000
Minimale Breite						
Einzelanlage	2170	2670	3170	3670	4170	4670

AUSSTATTUNGS-MERKMALE

LED-BELEUCHTUNG

Die Markisenbeleuchtung LED ist optional für die Markisen AREIA 7040, VIVA 7040, CLEO 7040 und PAN 7040 erhältlich. An der Unterseite der Gelenkarme integriert, beleuchtet warmweißes Stimmungslicht den Platz unter der Markise. LEDs sind dimmbar, langlebig und stromsparend. Sie können die Markisenbeleuchtung LED bequem per Funk steuern. Die Kabel sind sauber und weitgehend verdeckt in der Konstruktion der Markise verstaut.

KUPPLUNG

HELLA Markisen sind auch kuppelbar, um größere Gesamtbreiten zu erreichen; erhältlich bei AREIA 7040, VIVA 7040 und C2

VOLANT

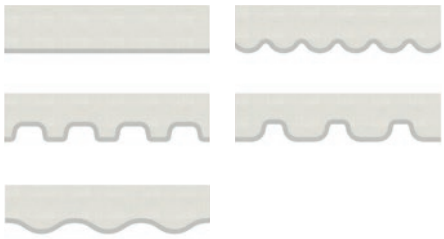

Farblich auf das Markisentuch abgestimmte Einfassbänder und individuelle Volantformen

VARIOPLUS-ROLLO

Im Ausfallprofil integriert, als zusätzlicher Sonnen- und Sichtschutz, abhängig von Markise, Antrieb und Tuchauswahl bis 2500 mm absenkbar; erhältlich für AREIA 7040, VIVA 7040 und C2

MONTAGEARTEN

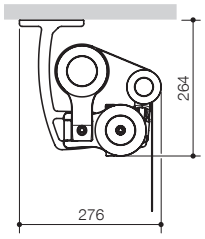

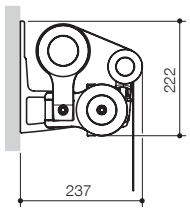

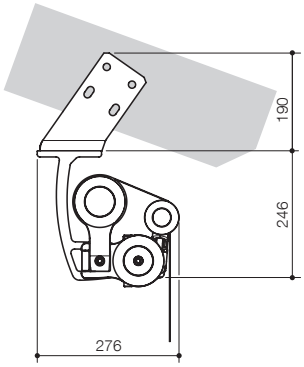

	Deckenmontage	Wandmontage	Dachsparrenmontage
AREIA 7040	■	■	■
VIVA 7040/VIVA plus 7040/VIVA super 7040	■	■	■
CLEO 7040	■	■	■
CLEO 5530	■	■	■
CLEO 7030	■	■	■
SOLA	■	■	■
C2	■	■	■
PAN 7040		■	

ONYX®

DAS SMART HOME SYSTEM VON HELLA

Das Smart Home System ONYX.HOME wurde speziell für die Bedienung von Sonnenschutzprodukten entwickelt. Jalousien, Raffstores, Markisen sowie Rollläden werden bequem per Smartphone, Tablet, Funkhandsender oder auch vollautomatisch gesteuert.

Alle Sonnenschutzprodukte sind in der kostenlosen ONYX®-App grafisch dargestellt. Schon während der Steuerung wird sichtbar, in welcher Position sich der Sonnenschutz befindet. Alle Produkte können in der App durch Farben optisch gekennzeichnet werden. Zusätzlich ist es für eine leichtere Identifikation und Bedienung möglich, Namen für jeden einzelnen Behang zu vergeben.

Die Steuerung der Sonnenschutzprodukte kann auch über Taster oder mit dem Funkhandsender ONYX.CLICK erfolgen. Dies bietet Kindern oder Gästen, die keinen Zugriff auf die App haben, die Möglichkeit, den Sonnenschutz zu bedienen.

VORTEILE

Ihre HELLA Vorteile für dieses Produkt:

- Einfache Konfiguration: scannen und loslegen
- Live-Rückmeldung über Position und Bewegung des Sonnenschutzprodukts
- Automatikfunktionen für jede Anlage einzeln einstellbar (Wind/Sonne/Astro/Zeit/Dämmerung)
- Auch für Sanierung einfach und kostengünstig
- Sicherheit durch transparente Zugangskontrolle
- Routing-Funktion zur bestmöglichen Datenübertragung durch zuverlässige Weiterleitung der Signale
- Sichere Verschlüsselung zwischen den Geräten und dem Smartphone/Tablet

ONYX.CENTER
Die Centerbox dient als Schnittstelle zwischen dem Smartphone und den einzelnen Steuergeräten und kommuniziert über eine drahtlose Funkverbindung. Sie gibt Funkbefehle bidirektional weiter, dadurch wird die genaue aktuelle Position des Sonnenschutzes über die Live-Rückmeldung in der App angezeigt.

ONYX.CLICK
ONYX.CLICK ist der Funkhandsender für die Steuerung von Sonnenschutzprodukten. Er dient als Erweiterung für die Centerbox ONYX.CENTER, kann aber auch ganz ohne Box im Stand-Alone Betrieb genutzt werden.

DIE HELLA TUCHKOLLEKTION

TECHNISCHE GEWEBE

FÜR BESONDERE ANFORDERUNGEN AN HITZE-, SICHT- UND BLENDSCHUTZ

ACRYLTUCH

HELLA Acrylgewebe bestehen aus 100% spinndüsengefärbtem Marken-Acrylgewebe und bestechen besonders durch ihren textilen Charakter.

- Licht- und wetterbeständig
- Hohe Farbbrillanz und Farbechtheit
- Hervorragender Sichtschutz
- Schmutzabweisend und verrottungsfest
- Reißfest und langlebig
- Sieben Farbwelten
- Qualität Lumera mit eigens entwickelter Faser, für besonders leuchtende Farben. Die sehr glatte und dichte Oberfläche verringert zudem die Verschmutzung

POLYESTERTUCH

Ein hochwertiges Gewebe aus unserer Tuchkollektion, das zu 100% aus spinndüsengefärbten Nähfäden besteht und zu 100% frei von PVC ist.

- Hohe Formstabilität und ausgeprägtes Rückstellverhalten
- Hohe Reißfestigkeit
- Besondere Farbbrillanz und Leuchtkraft

POLYESTERTUCH PVC-BESCHICHTET

Gewebe aus hochfesten Polyesternähfäden, in beide Richtungen vorgereckt und PVC-fixiert (Precontraint-Verfahren).

- Hervorragender Hitzeschutz dank Mikrobelüftung
- Exzellente Wetter- und UV-Beständigkeit
- Breites Farbspektrum
- Hohe Formstabilität und Reißfestigkeit
- Große Vielfalt an Öffnungsfaktoren
- Brandschutzklasse B1 nach DIN 4102-1

POLYESTERTUCH PVC-FREI

Modernst ausgeführte Sicht- und Blendschutzgewebe, die zudem zu 100% frei von PVC sind.

- Schöne Optik durch textilen Charakter
- Besonders gute Durchsicht
- Geruchsneutral
- Erhöhter Hitzeschutz bei aluminisierten Geweben
- Bestimmte Gewebe auch mit Brandschutzklasse B1 nach DIN 4102-1

Sondergewebe Typen auf Anfrage möglich.

DIE NEUE TUCHKOLLEKTION

Die neue Kollektion von HELLA lebt von dem Anspruch, die Kunden vor die beste Wahl zu stellen. Mit Tücher für jeden Einsatz, jede Gelegenheit und jeden Wunsch.

Unsere Produkte haben zwei Aufgaben: Sie müssen schützen - vor Sonne, Wind, Regen und Schmutz, reißfest und von hoher Qualität sein. Sie müssen gefallen - in Design, Mustern und Farben. Für unsere neue Kollektion haben wir deshalb eine Farbwelt kreiert, die keine Wünsche offen lässt.

Neun Themenwelten der Tuchkollektion für Markisen, Wintergartenbeschattungen und Unterglasmarkisen sowie Fassadenbeschattungen beweisen das Gespür von HELLA für Muster und Farben. Sie enthalten neue moderne Dessins ebenso wie beliebte und bewährte Klassiker.

Mit über 200 Dessins präsentiert HELLA eine Kollektion für guten Geschmack. Sie bietet modernste Dessins mit aktuellen Mustern in bestechender Optik.

FARBENFROH
LICHTECHT
WETTERFEST

Sie wollen alles sehen?
Dann scannen Sie den nebenstehenden QR-Code!

Das Traditionsunternehmen HELLA

ist einer der führenden europäischen Hersteller von Sonnen- und Wetterschutzsystemen und steht für funktionelle Innovationen, visionäres Design und maximalen Kundennutzen. Mit vielen patentierten Entwicklungen wird die Welt des Sonnen- und Wetterschutzes laufend verändert.

Von der ersten Jalousie, die seit 1959 in Osttirol gefertigt wurde, bis zu Hightech-Steuerungen für das intelligente Haus der Zukunft treibt uns nur ein Wunsch: Etwas richtig Gutes zu entwickeln. Seither überzeugt die Marke HELLA mit Innovationskraft und Produktvielfalt - alles mit absoluter Spitzenqualität und perfekter Funktion. Heute ist HELLA international ein wesentlicher Impulsgeber bei der Entwicklung nachhaltiger Systeme für Sonnen- und Wetterschutz. Ob Einfamilienhaus oder Großprojekt - wir sind immer in der Nähe unserer Kunden.

HELLA ist immer ein Original – innovativ und langlebig.

HELLA hat mit bahnbrechenden Technologien neue Standards geschaffen. Unsere Produkte haben die Qualität des Originals, sie sind ausgereift, innovativ und nachhaltig, produziert in modernen, umweltfreundlichen Werken.

PARTNERSCHAFT MIT HANDSCHLAGQUALITÄT

Ihre HELLA Vorteile

- Perfekter Support durch viele Fachgeschäfte und ausgewählte Fachhandelspartner
- Hohe Beratungsqualität durch kompetente Verkäufer
- Bestes Preis-Leistungsverhältnis
- Service durch geschulte Techniker
- Umfangreiche Garantieleistungen
- Hohe Produktqualität durch Entwicklung und Herstellung im eigenen Haus
- Ökologisch-orientierte Qualität mit Energiespar-Maximierung
- Erfolgreich seit 1959

HELLA
Markisen

www.hella.info

7540 0080_DE
05/2020
Änderungen vorbehalten.