B+M FORMTEILZENTRUM
PREISLISTE (gültig ab 12-2024)

BAUSTOFF + METALL

DU MACHST. WIR DEN REST.

GIPSKARTON FORMTEILE

Winkel-Profil: ROH GEFRÄST

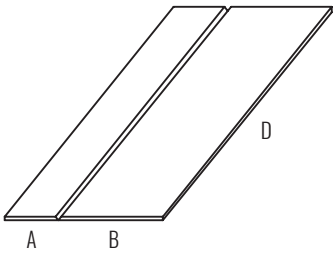

Länge der Abwicklung A+B	GKB lfm. Preis Bauplatte	GKB lfm. Preis Feuerschutzplatte	GKB lfm. Preis Feuchtraumplatte	Maße der Schenkel		Bedarf lfm.
				A	B	
bis 200 mm	3,58 €	3,68 €	5,18 €			
von 201 – 400 mm	4.02 €	4,12 €	5,83 €			
von 401 – 620 mm	4,63 €	4,73 €	6,48 €			
von 621 – 900 mm	5,24 €	5,34 €	7,13 €			
von 901 – 1250 mm	7,08 €	7,18 €	9,33 €			
Notizen:						

Winkel-Profil: VERLEIMT

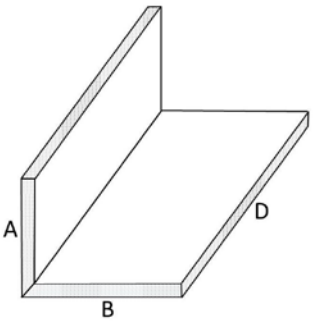

Länge der Abwicklung A+B	GKB lfm. Preis Bauplatte	GKB lfm. Preis Feuerschutzplatte	GKB lfm. Preis Feuchtraumplatte	Maße der Schenkel		Bedarf lfm.
				A	B	
bis 200 mm	4,76 €	4.86 €	6.36 €			
von 201 – 400 mm	5.20 €	5.30 €	7.01 €			
von 401 – 620 mm	5.81 €	5.91 €	7,66 €			
von 621 – 900 mm	6.42 €	6,52 €	8,31 €			
von 901 – 1250 mm	8,26 €	8,36 €	10,51 €			
Notizen:						

B+M Baustoff + Metall Handels-GmbH | Friedrich-Ludwig-Jahn-Allee 6 | 01471 Radeburg
Tel.: +49 35208 369-30 | Fax: +49 35208 369-40 | radeburg@baustoff-metall.com

BAUSTOFF + METALL

DU MACHST. WIR DEN REST.

GIPSKARTON FORMTEILE

U-Profil: ROH GEFRÄST

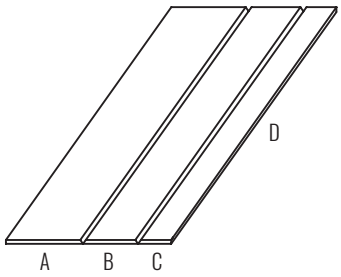

Länge der Abwicklung A+B	GKB lfm. Preis Bauplatte	GKB lfm. Preis Feuerschutzplatte	GKB lfm. Preis Feuchtraumplatte	Maße der Schenkel			Bedarf lfm.
				A	B	C	
bis 200 mm	4,31 €	4,41 €	5,91 €				
von 201 – 400 mm	4,75 €	4,85 €	6,56 €				
von 401 – 620 mm	5,36 €	5,46 €	8,21 €				
von 621 – 900 mm	5,97 €	6,07 €	8,86 €				
von 901 – 1250 mm	7,81 €	7,91 €	11,06 €				
Notizen:							

U-Profil: VERLEIMT

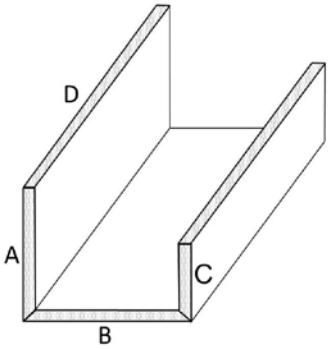

Länge der Abwicklung A+B	GKB lfm. Preis Bauplatte	GKB lfm. Preis Feuerschutzplatte	GKB lfm. Preis Feuchtraumplatte	Maße der Schenkel			Bedarf lfm.
				A	B	C	
bis 200 mm	6,08 €	6,18 €	7,68 €				
von 201 – 400 mm	6,52 €	6,62 €	8,33 €				
von 401 – 620 mm	7,13 €	7,23 €	9,98 €				
von 621 – 900 mm	8,97 €	9,07 €	12,18 €				
von 901 – 1250 mm	10,81 €	10,91 €	14,38 €				
Notizen:							

Z-Profil: ROH GEFRÄST

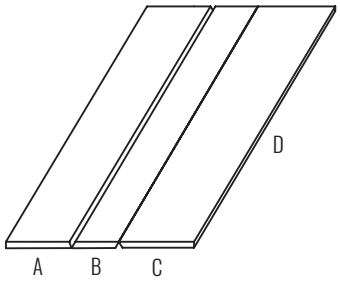

Länge der Abwicklung A+B	GKB lfm. Preis Bauplatte	GKB lfm. Preis Feuerschutzplatte	GKB lfm. Preis Feuchtraumplatte	Maße der Schenkel			Bedarf lfm.
				A	B	C	
bis 200 mm	4,77 €	4,87 €	6,37 €				
von 201 – 400 mm	5,21 €	5,31 €	7,02 €				
von 401 – 620 mm	5,82 €	5,92 €	8,67 €				
von 621 – 900 mm	7,66 €	7,76 €	10,51 €				
von 901 – 1250 mm	9,47 €	9,57 €	12,71 €				
Notizen:							

BAUSTOFF + METALL

DU MACHST. WIR DEN REST.

GIPSKARTON FORMTEILE

Z-Profil: VERLEIMT

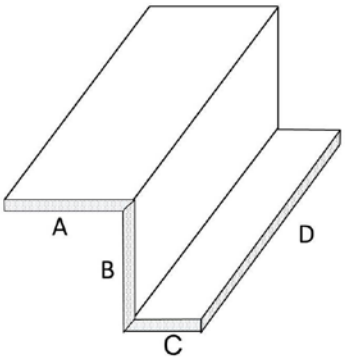

Länge der Abwicklung A+B	GKB lfm. Preis Bauplatte	GKB lfm. Preis Feuerschutzplatte	GKB lfm. Preis Feuchtraumplatte	Maße der Schenkel			Bedarf lfm.
				A	B	C	
bis 200 mm	6,30 €	6,40 €	7,90 €				
von 201 – 400 mm	6,74 €	6,84 €	8,55 €				
von 401 – 620 mm	7,35 €	7,45 €	10,20 €				
von 621 – 900 mm	9,19 €	9,29 €	12,04 €				
von 901 – 1250 mm	11 ,00 €	11,10 €	14,24 €				
Notizen:							

Gipsriegel Easy (2x 12,5 mm): FÜR GLEITENDE DECKENANSCHLÜSSE BEI SICHTBETONDECKEN, OHNE SPACHTELN

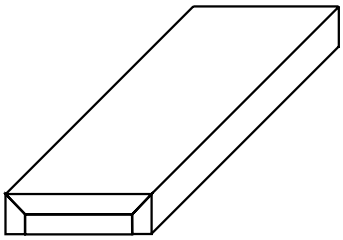

Breite	GKB lfm. Preis Bauplatte	GKB lfm. Preis Feuerschutzplatte	GKB lfm. Preis Feuchtraumplatte	Bedarf lfm.
50 mm	4,95 €	5,05 €	6,05 €	
75 mm	5,15 €	5,25 €	6,25 €	
100 mm	5,45 €	5,55 €	6,55 €	
Notizen:				

Gipsriegel (2x 12,5 mm): FÜR GLEITENDE DECKENANSCHLÜSSE

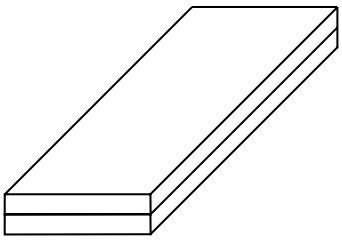

Breite	GKB lfm. Preis Bauplatte	GKB lfm. Preis Feuerschutzplatte	GKB lfm. Preis Feuchtraumplatte	Bedarf lfm.
50 mm	1,79 €	1,89 €	2,89 €	
75 mm	1,99 €	2,09 €	3,33 €	
100 mm	2,19 €	2,29 €	3,94 €	
Notizen:				

BAUSTOFF + METALL

DU MACHST. WIR DEN REST.

GIPSKARTON FORMTEILE

Gipsriegel Easy (3x 12,5 mm): FÜR GLEITENDE DECKENANSCHLÜSSE BEI SICHTBETONDECKEN, OHNE SPACHTELN

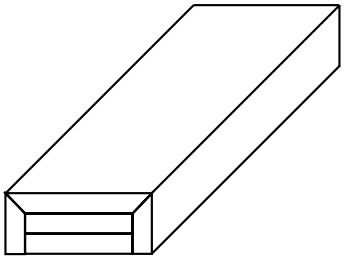

Breite	GKB lfm. Preis Bauplatte	GKB lfm. Preis Feuerschutzplatte	GKB lfm. Preis Feuchtraumplatte	Bedarf lfm.
50 mm	5,32 €	5,42 €	6,42 €	
75 mm	5,52 €	5,62 €	6,62 €	
100 mm	5,72 €	5,82 €	6,82 €	
Notizen:				

Gipsriegel (3x 12,5 mm): FÜR GLEITENDE DECKENANSCHLÜSSE

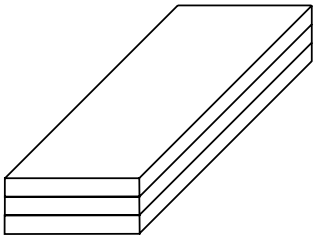

Breite	GKB lfm. Preis Bauplatte	GKB lfm. Preis Feuerschutzplatte	GKB lfm. Preis Feuchtraumplatte	Bedarf lfm.
50 mm	2,15 €	2,25 €	3,25 €	
75 mm	2,35 €	2,45 €	3,45 €	
100 mm	2,55 €	2,65 €	3,65 €	
Notizen:				

Gipsriegel Easy (4x 12,5 mm): FÜR GLEITENDE DECKENANSCHLÜSSE BEI SICHTBETONDECKEN, OHNE SPACHTELN

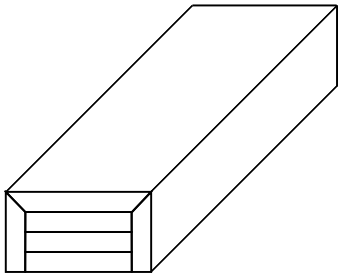

Breite	GKB lfm. Preis Bauplatte	GKB lfm. Preis Feuerschutzplatte	GKB lfm. Preis Feuchtraumplatte	Bedarf lfm.
50 mm	5,27 €	5,37 €	6,37 €	
75 mm	5,47 €	5,57 €	6,57 €	
100 mm	5,67 €	5,77 €	6,77 €	
Notizen:				

BAUSTOFF + METALL

DU MACHST. WIR DEN REST.

GIPSKARTON FORMTEILE

Gipsriegel (4x 12,5 mm): FÜR GLEITENDE DECKENANSCHLÜSSE

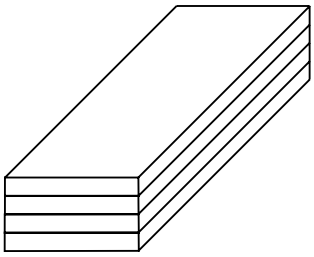

Breite	GKB lfm. Preis Bauplatte	GKB lfm. Preis Feuerschutzplatte	GKB lfm. Preis Feuchtraumplatte	Bedarf lfm.
50 mm	2,51 €	2,61 €	3,61 €	
75 mm	2,71 €	2,81 €	3,81 €	
100 mm	2,91 €	3,01 €	4,01 €	
Notizen:				

Easy oberer Wandanschluss: FÜR SCHATTENFUGEN ZUR SICHTBETONDECKE

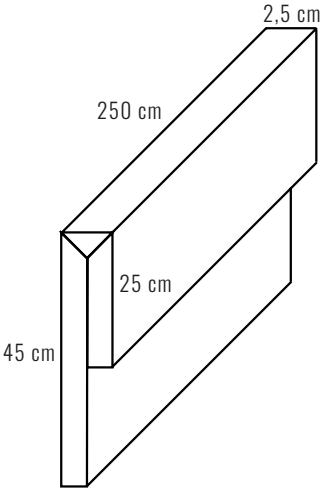

Art der Lieferung (Abwicklung kann geändert werden)	GKB lfm. Preis Bauplatte	GKB lfm. Preis Feuerschutzplatte	GKB lfm. Preis Feuchtraumplatte	Bedarf lfm.
Roh gefräst	11,09 €	11,19 €	13,19 €	
verleimt	11,89 €	11,99 €	13,99 €	
Notizen:				

Die Formteile werden in 2,50 m produziert, um eine Überlappung herstellen zu können.

Rohrverkleidung 3-seitig: VERLEIMT

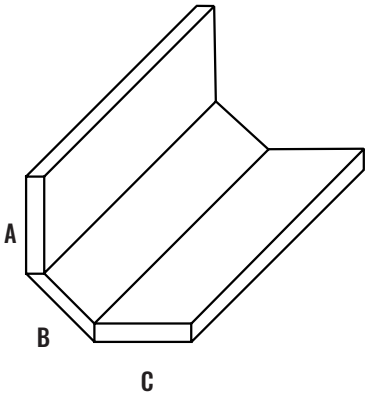

Länge der Abwicklung A+B	GKB lfm. Preis Bauplatte	GKB lfm. Preis Feuerschutzplatte	GKB lfm. Preis Feuchtraumplatte	Maße der Schenkel			Bedarf lfm.
				A	B	C	
bis 200 mm	6,16 €	6,26 €	7,76 €				
von 201 – 400 mm	6,60 €	6,70 €	8,41 €				
von 401 – 620 mm	7,21 €	7,31 €	10,06 €				
von 621 – 900 mm	9,05 €	9,15 €	12,26 €				
von 901 – 1250 mm	10,86 €	10,96 €	14,46 €				
Notizen:							

BAUSTOFF + METALL

DU MACHST. WIR DEN REST.

GIPSKARTON FORMTEILE

Für Lichtvouten: BEISPIELE

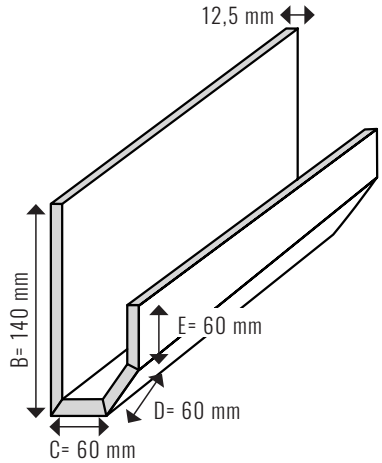

Länge der Abwicklung B+C+D+E	GKB lfm. Preis Bauplatte	GKB lfm. Preis Feuerschutzplatte	GKB lfm. Preis Feuchtraumplatte	Maße der Schenkel				Bedarf lfm.
				B	C	D	E	
bis 200 mm	14,58 €	14,68 €	16,18 €					
von 201 – 400 mm	15,02 €	15,29 €	16,83 €					
von 401 – 620 mm	15,63 €	15,90 €	17,48 €					
von 621 – 900 mm	16,24 €	16,51 €	18,13 €					
von 901 – 1250 mm	18,08 €	18,32 €	20,33 €					
Notizen:								

Lichtvoute mit Schattenfuge: ZUR WANDMONTAGE

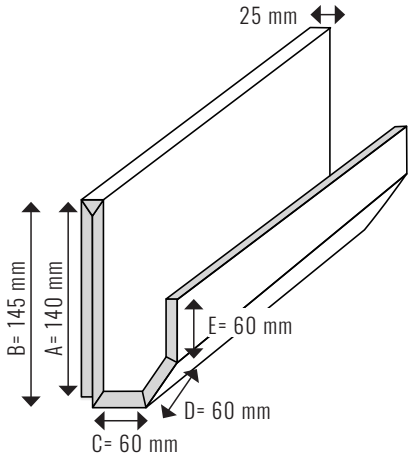

Länge der Abwicklung A+B+C+D+E+F	GKB lfm. Preis Bauplatte	GKB lfm. Preis Feuerschutzplatte	GKB lfm. Preis Feuchtraumplatte	Maße der Schenkel						Bedarf lfm.
				A	B	C	D	E	F	
bis 200 mm	16,83 €	16,93 €	18,43 €							
von 201 – 400 mm	17,27 €	17,54 €	19,08 €							
von 401 – 620 mm	17,88 €	18,15 €	19,73 €							
von 621 – 900 mm	18,49 €	18,76 €	20,38 €							
von 901 – 1250 mm	20,34 €	20,61 €	22,58 €							
Notizen:										

Lichtvoute rund mit Schattenfuge: ZUR WANDMONTAGE

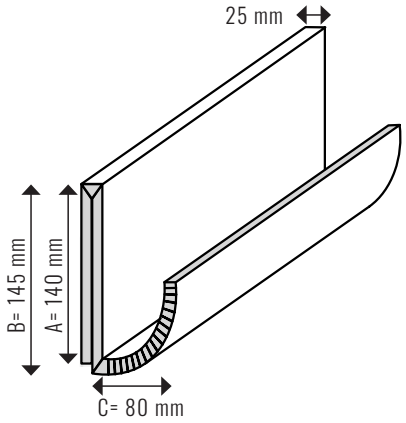

Länge der Abwicklung A+B+C	GKB lfm. Preis Bauplatte	GKB lfm. Preis Feuerschutzplatte	GKB lfm. Preis Feuchtraumplatte	Maße der Schenkel			Bedarf lfm.
				A	B	C	
bis 200 mm	18,38 €	18,48 €	19,98 €				
von 201 – 400 mm	18,82 €	18,92 €	20,63 €				
von 401 – 620 mm	19,26 €	19,36 €	21,28 €				
von 621 – 900 mm	19,70 €	19,80 €	21,93 €				
von 901 – 1250 mm	21,54 €	21,64 €	24,13 €				
Notizen:							

B+M Baustoff + Metall Handels-GmbH | Friedrich-Ludwig-Jahn-Allee 6 | 01471 Radeburg
Tel.: +49 35208 369-30 | Fax: +49 35208 369-40 | radeburg@baustoff-metall.com

BAUSTOFF + METALL

DU MACHST. WIR DEN REST.

GIPSKARTON FORMTEILE

Sie haben eine ganz andere Idee, als oben aufgeführt? Bitte bringen Sie Ihre Idee zu Papier und senden uns Ihre Skizze. Sehr gern melden wir uns bei Ihnen, um gemeinsam das technisch machbare zu besprechen.

Alle Gipskarton- Formteile müssen für den Versand auf Paletten besonders geschützt werden. Dafür werden je Versandgebinde, bzw. je Palette, netto 20,00 € in Rechnung gestellt. Bei Gipspaletten (Pfand Palette) werden 35,00 € berechnet.

BAUSTOFF + METALL

DU MACHST. WIR DEN REST.

HIERMIT BESTELLE ICH WIE FOLGT:

Bitte senden Sie die ausgefüllten Seite(n) inkl. dieser Seite an:

radeburg@baustoff-metall.com *oder*

c.kleinert@baustoff-metall.com (Herr Claus Kleinert)

Wir berechnen anschließend die Transportkosten. Preise für Elemente von 2000 mm (bei Überlängen werden + 12 % berechnet).

Firma: _____

Name / Vorname: _____

Straße: _____

PLZ/Ort: _____

Tel.: _____

E-Mail: _____

Datum/Unterschrift: _____

Es gelten ausschließlich unsere allgemeinen Geschäftsbedingungen (siehe baustoff-metall.de).
Für Druckfehler wird keine Haftung übernommen. Preise zzgl. MwSt.

B+M Baustoff + Metall Handels-GmbH | Friedrich-Ludwig-Jahn-Allee 6 | 01471 Radeburg
Tel.: +49 35208 369-30 | Fax: +49 35208 369-40 | radeburg@baustoff-metall.com